casselin	Sèche-mains Blanc	Version : C1BLANC0317
	Référence : C1BLANC	

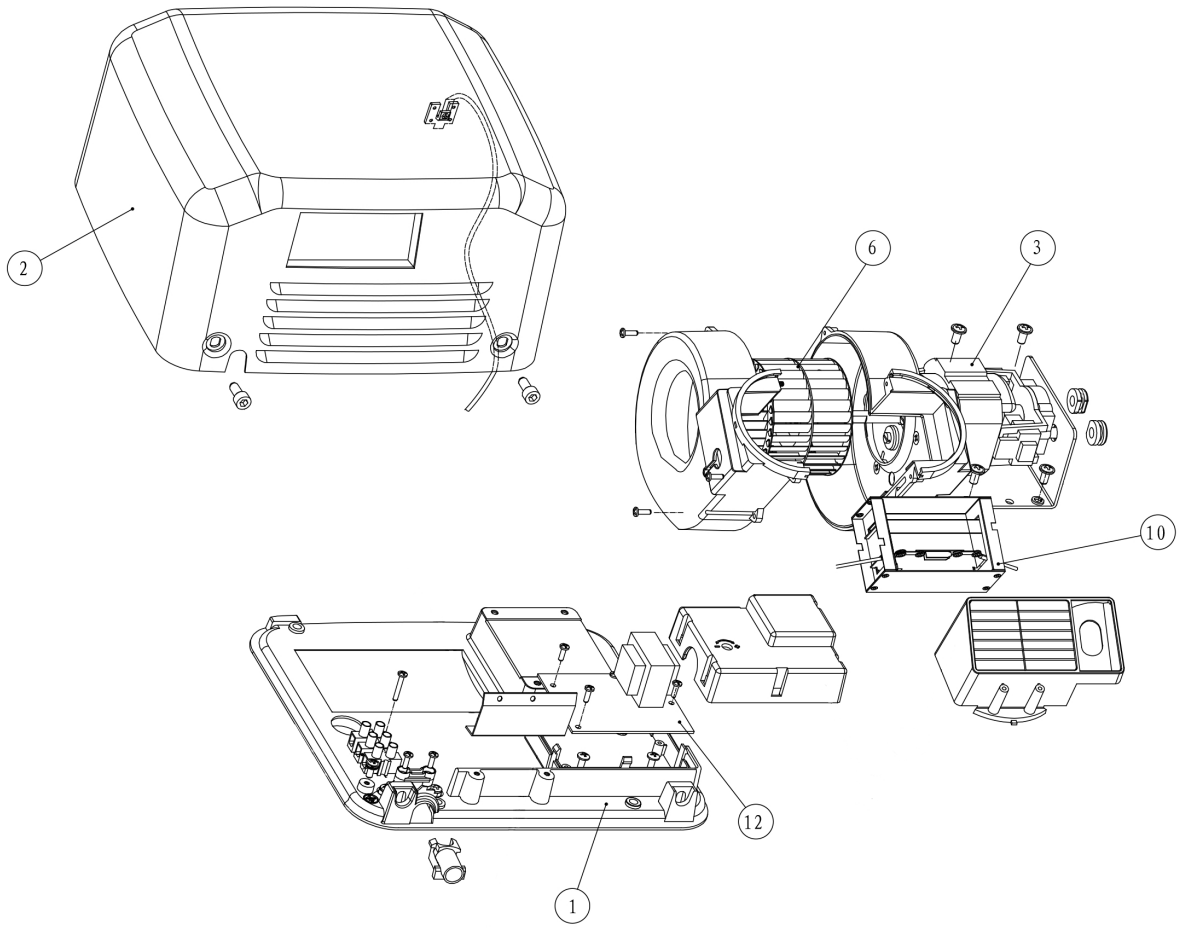

casselin	Sèche-amins Référence : C1INOX	Version : C1INOX0317

N° pièce	Description pièce	Référence
1	Chassis	0317C1BLANC1
2	Couvercle	0317C1INOX2
3	Moteur	0317C1BLANC3
6	Ventilateur	0317C1BLANC6
10	Résistance	0317C1BLANC10
12	Carte électronique	0317C1BLANC12