casselin	Sèche mains à bec inox	Version : CB2INOX317
	Référence : CB2INOX	

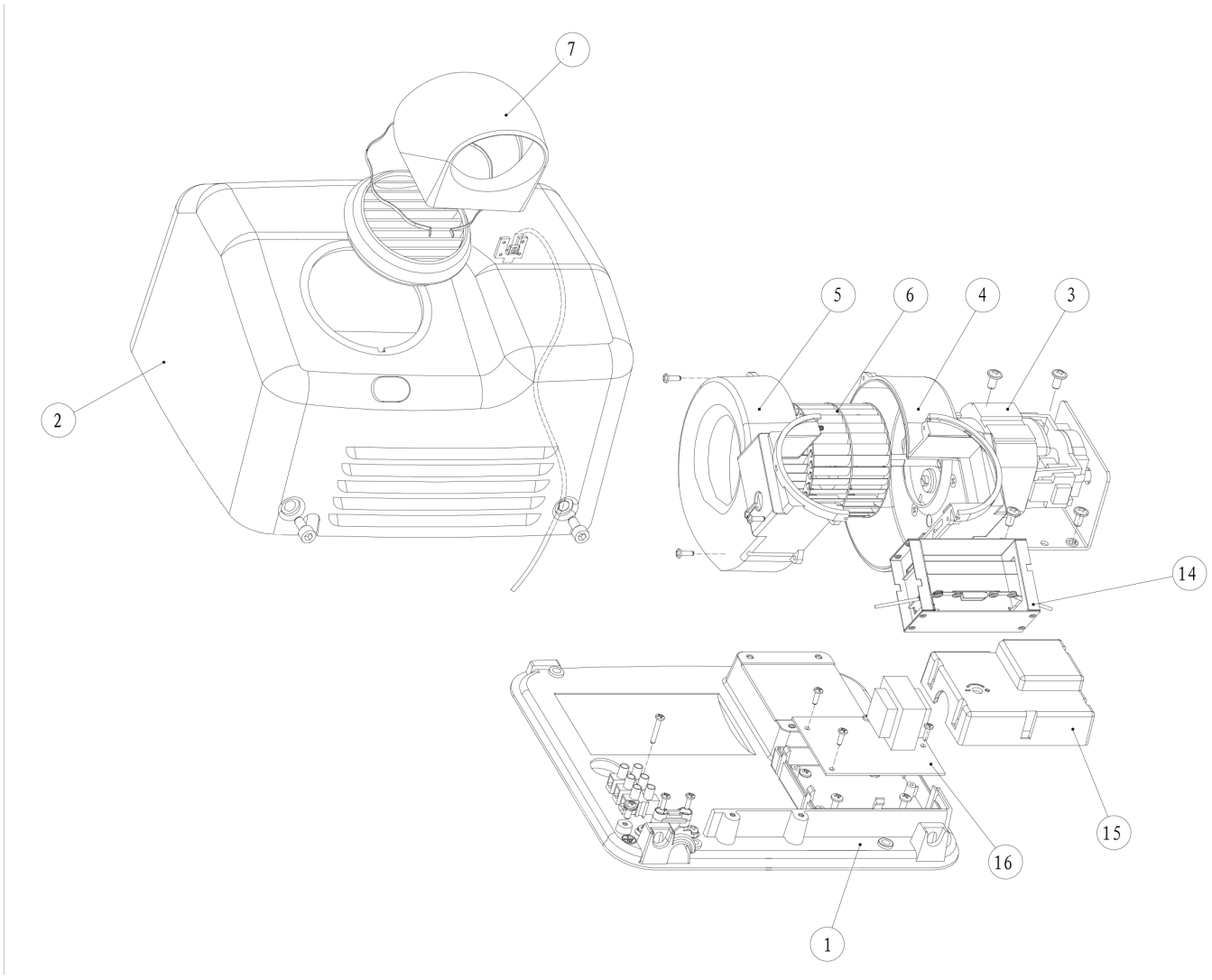

casselin	Sèche-main Référence : CB2Inox	Version : CB2Inox0317

N° pièce	Description pièce	Référence
1	Embase	0317B2BLANC1
2	Couvercle	0317B2INOX2
3	Moteur	0317B2BLANC3
4	Fixation moteur	0317B2BLANC4
5	Fixation moteur	0317B2BLANC5
6	Ventilateur	0317B2BLANC6
7	Bec	0317B2BLANC7
14	Résistance	0317B2BLANC14
15	Protection carte électronique	0317B2BLANC15
16	Carte électronique	0317B2BLANC16