casselin	Crêpière carrée premium 40	Version : CCC40EP0317
	Référence : CCC40EP	

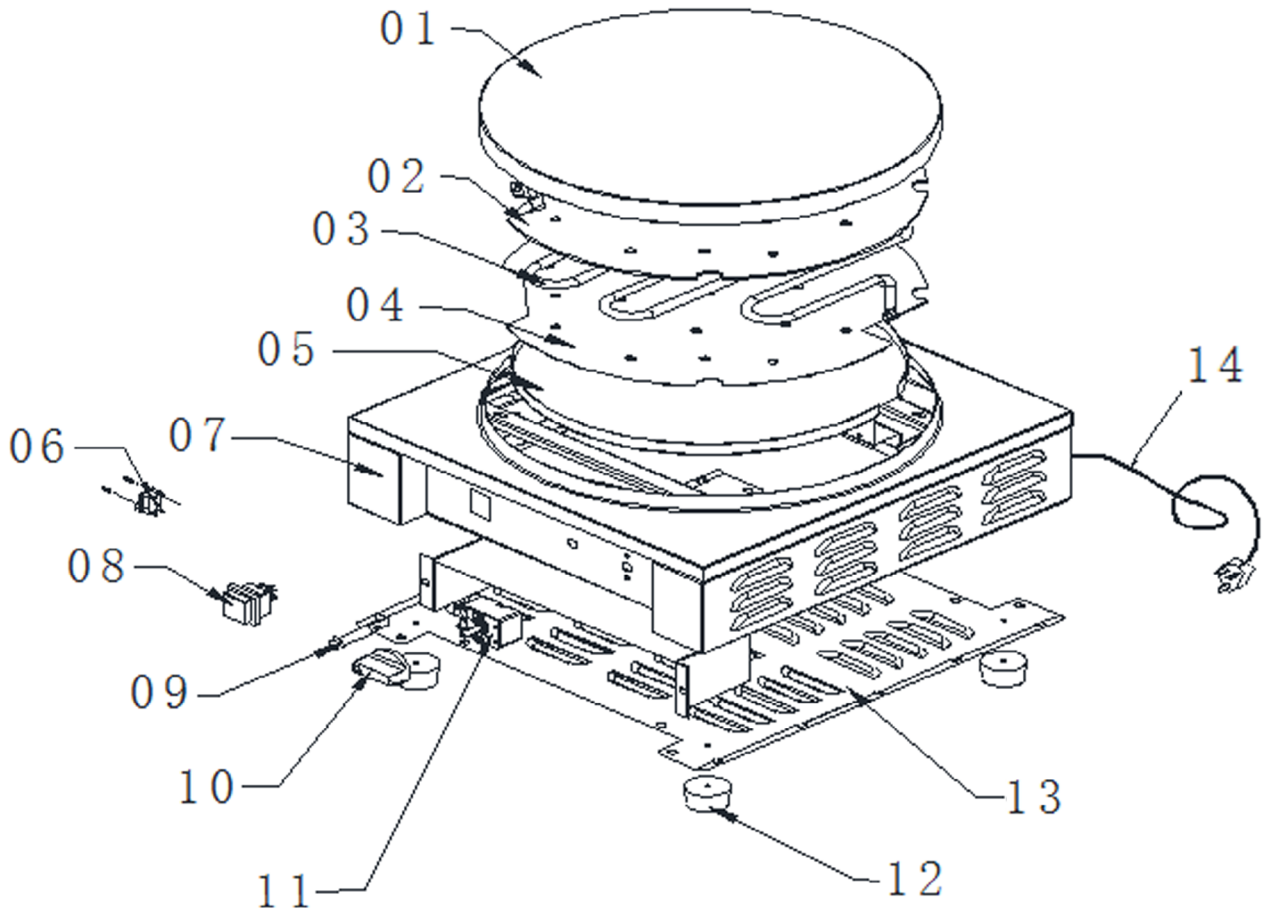

	Crépière	Version : CCC40EP0317
	Référence : CCC40EP	

N° pièce	Description pièce	Référence
1	Plaque en fonte	0317PDCC40EP1
2	Plaque séparatrice	0317PDCC40EP2
3	Résistance	0317PDCC40EP3
4	Plaque de fixation	0317PDCC40EP4
5	Plaque isolante	0317PDCC40EP5
6	Thermostat de sécurité	0317PDCC35E2
7	Base	0317PDCC40EP7
8	Interrupteur	0317PDCYTS12
9	Voyant lumineux	0317PDCR35E14
10	Bouton thermostat	0317PDCR40EP12
11	Thermostat de régulation	0317PDCR35E11
12	Pied	0317PDCR35E10
13	Couvercle	0317PDCC40E5
14	Cordon d'alimentation	0317PDCR35E7