casselin	Chauffe-frites GN 1/1	Version : CCF20317
	Référence : CCF2	

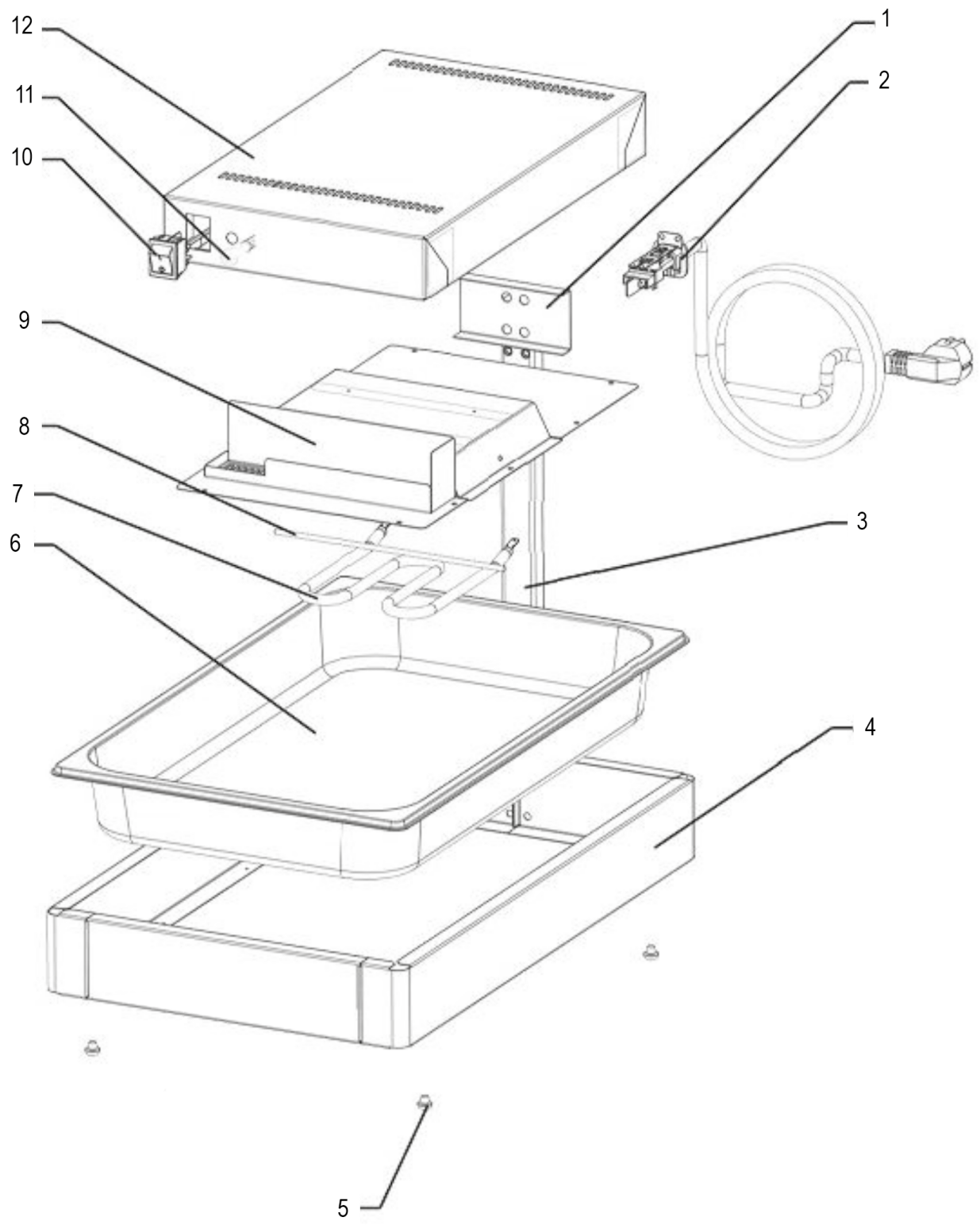

casselin	Chauffes-frites Référence : CCF2	Version : CCF20317

N° pièce	Description pièce	Référence
1	Plaque de fixation lampe	0317CCF21
2	Cordon d'alimentation	0317CCF22
3	Tube	0317CCF23
4	Base	0317CCF24
5	Pied	0317CCF25
6	Cuve	0317CCF26
7	Résistance	0317CCF27
8	Tige de maintien	0317CCF28
9	Plaque supérieure	0317CCF29
10	Interrupteur	0317CCP48
11	Voyant limuneux	0317CCP39
12	Couvercle	0317CCF212