casselin	Crêpière ronde 40 électrique	Version : CCR40E0317
	Référence : CCR40E	

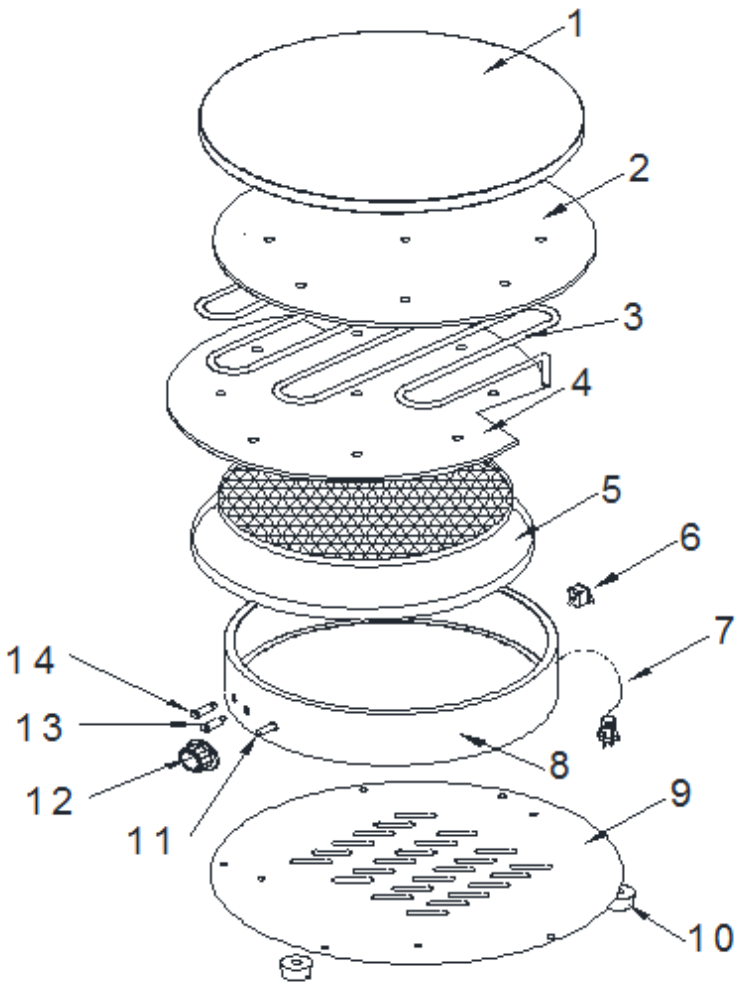

	Crépière	Version : CCR40E0317
	Référence : CCR40E	

N° pièce	Description pièce	Référence
1	Plaque en fonte	0317PDCR40E1
2	Plaque séparatrice	0317PDCR40E2
3	Résistance	0317PDCR40E3
4	Plaque de fixation	0317PDCR40E4
5	Plaque isolante	0317PDCR40E5
6	Thermostat de sécurité	0317PDCR35E6
7	Cordon d'alimentation	0317PDCR35E7
8	Base	0317PDCR40E8
9	Couvercle	0317PDCR40E9
10	Pied	0317PDCR40E10
11	Thermostat de régulation	0317PDCR35E11
12	Bouton thermostat	0317PDCR35E12
13	Voyant lumineux vert	0317PDCR35E13
14	Voyant lumineux rouge	0317PDCR35E14