casselin	Toaster convoyeur Large	Version : CCYTL0317
	Référence : CCYTL	

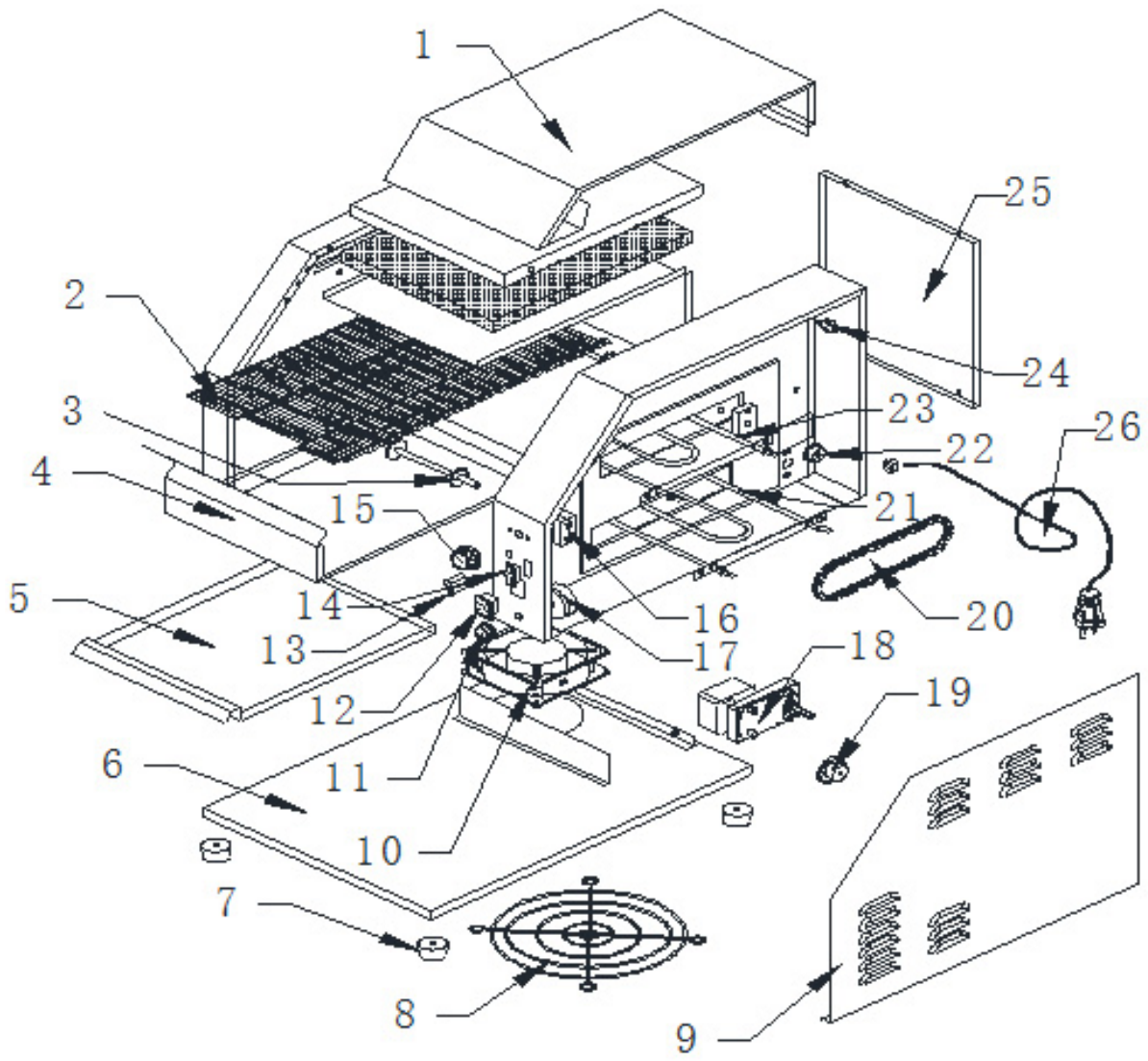

	Convoyeur	Version : CCYTL0317
	Référence : CCYTL	

N° pièce	Description pièce	Référence
1	Couvercle supérieur	0317PDCYTL1
2	Tapis roulant	0317PDCYTL2
3	Axe	0317PDCYTL3
4	Récupérateur de miettes supérieur	0317PDCYTL4
5	Récupérateur de miettes inférieur	0317PDCYTL5
6	Base	0317PDCYTL6
7	Pied	0317PDCYTS7
8	Protection ventillateur	0317PDCYTS8
9	Plaque latérale droite	0317PDCYTS91
	Plaque latérale gauche	0317PDCYTS92
10	Ventillateur	0317PDCYTS10
11	Manette de régulation de la vitesse	0317PDCYTS11
12	Interrupteur	0317PDCYTS12
13	Voyant lumineux	0317PDCYTS13
14	Bouton pour chauffe de 1 ou 2 résistances	0317PDCYTS14
15	Manette de thermostat de régulation	0317PDCYTS15
16	Thermostat de régulation	0317PDCYTS16
17	Boitier contrôle vitesse	0317PDCYTS17
18	Moteur	0317PDCYTS18
19	Roue supérieur	0317PDCYTS19
20	Chaine	0317PDCYTS20
21	Résistance inférieur	0317PDCYTL21
22	Roue inférieur	0317PDCYTS22
23	Résistance supérieur	0317PDCYTL23
24	Thermostat de sécurité	0317PDCYTS24
25	Plaque arrière	0317PDCYTL25
26	Cable électrique	0317PDCYTS26