| | | |
|---|---|---|
| casselin | Toaster convoyeur small | Version : CCYTS0317 |
| | Référence : CCYTS | |

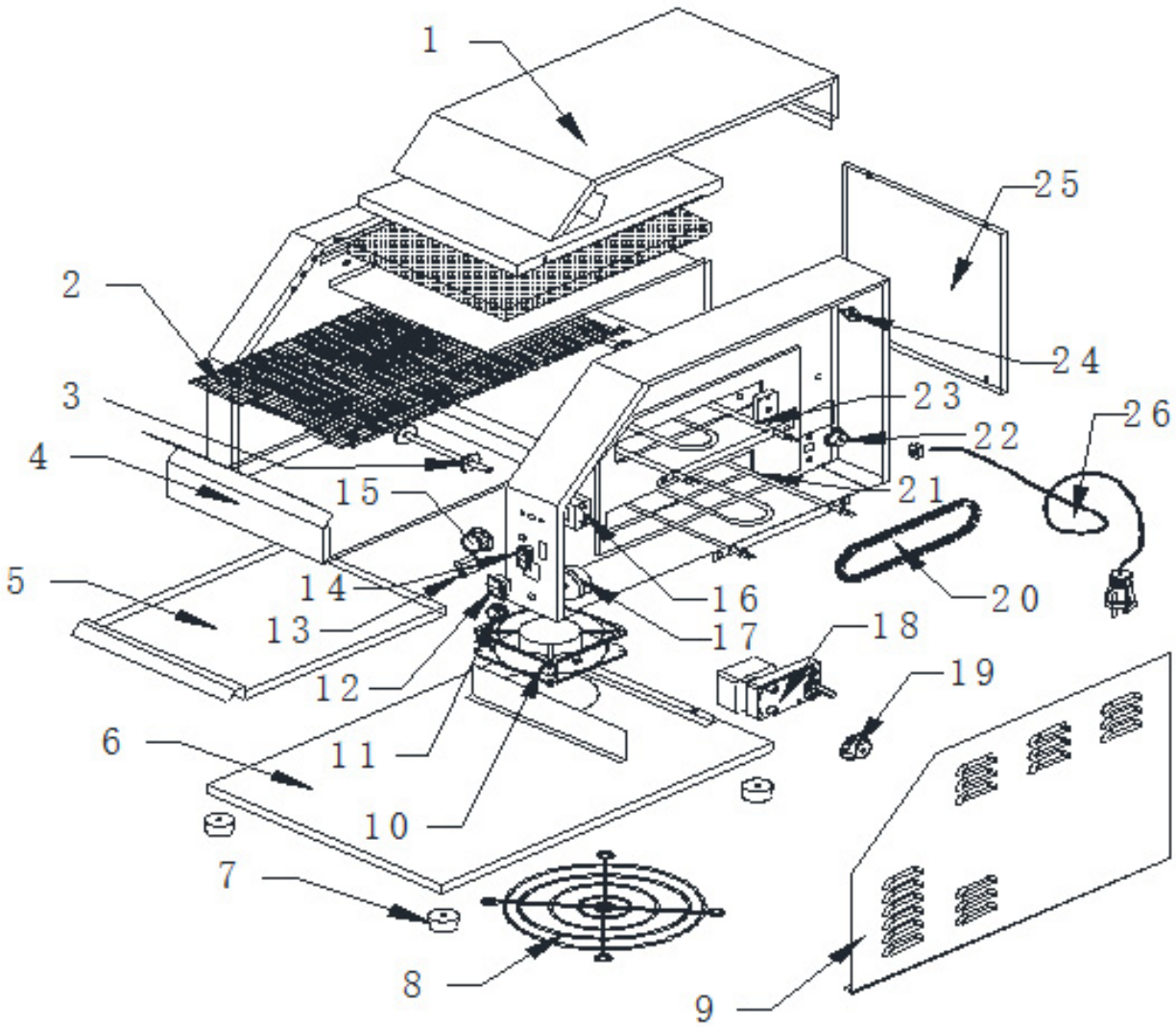

| | Convoyeur | Version : CCYTS0317 |
|---|---|---|
| | Référence : CCYTS | |

| N° pièce | Description pièce | Référence |
|---|---|---|
| 1 | Couvercle supérieur | 0317PDCYTS1 |
| 2 | Tapis roulant | 0317PDCYTS2 |
| 3 | Axe | 0317PDCYTS3 |
| 4 | Récupérateur de miettes supérieur | 0317PDCYTS4 |
| 5 | Récupérateur de miettes inférieur | 0317PDCYTS5 |
| 6 | Base | 0317PDCYTS6 |
| 7 | Pied | 0317PDCYTS7 |
| 8 | Protection ventillateur | 0317PDCYTS8 |
| 9 | Plaque latéral droite | 0317PDCYTS91 |
| | Plaque latéral gauche | 0317PDCYTS92 |
| 10 | Ventillateur | 0317PDCYTS10 |
| 11 | Manette de régulation de la vitesse | 0317PDCYTS11 |
| 12 | Interrupteur | 0317PDCYTS12 |
| 13 | Voyant lumineux | 0317PDCYTS13 |
| 14 | Bouton pour chauffe de 1 ou 2 résistances | 0317PDCYTS14 |
| 15 | Manette de thermostat de régulation | 0317PDCYTS15 |
| 16 | Thermostat de régulation | 0317PDCYTS16 |
| 17 | Boitier contrôle vitesse | 0317PDCYTS17 |
| 18 | Moteur | 0317PDCYTS18 |
| 19 | Roue supérieur | 0317PDCYTS19 |
| 20 | Chaine | 0317PDCYTS20 |
| 21 | Résistance inférieur | 0317PDCYTS21 |
| 22 | Roue inférieur | 0317PDCYTS22 |
| 23 | Résistance supérieur | 0317PDCYTS23 |
| 24 | Thermostat de sécurité | 0317PDCYTS24 |
| 25 | Plaque arrière | 0317PDCYTS25 |
| 26 | Cable électrique | 0317PDCYTS26 |