casselin	Distributeur d'eau chaude	Version : CDEC250317
	Référence : CDEC25	

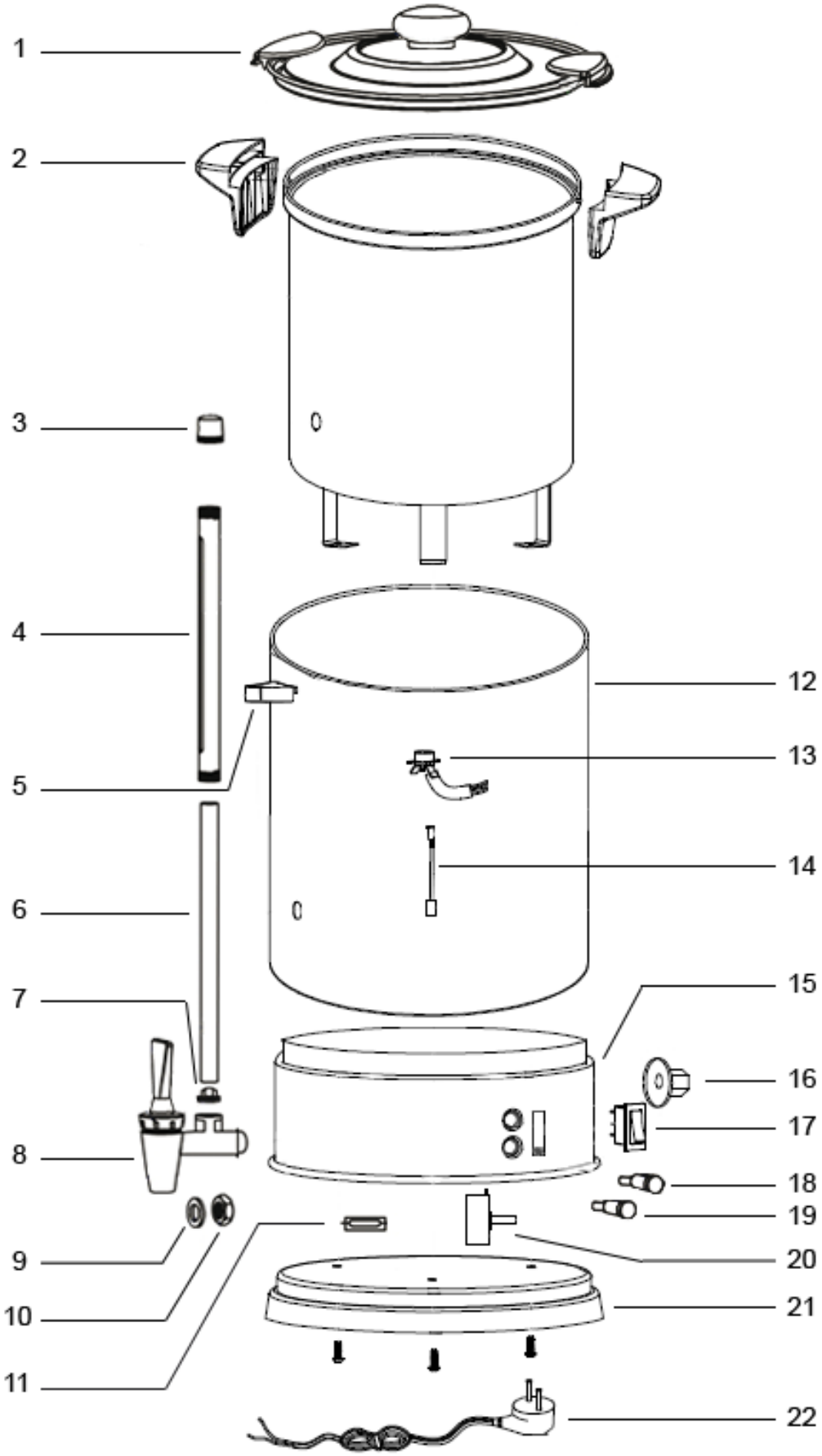

casselin	Distributeur d'eau chaude Référence : CDEC25	Version : CDEC250317

N° pièce	Description pièce	Référence
1	Couvercle Complet	0317PDDEC201
2	Jeu de poignées complet jusqu'au numéro de série 44785	1013PDDEC202
	Jeu de poignées complet depuis le numéro de série 45677	0317PDDEC102
3	Bouchon jauge d'eau	0317PDPC485
4	Capot de la jauge d'eau	0317PDDEC257
5	Plaque de fixation pour la jauge à eau avec vis	0317PDPC486
6	Jauge à eau	0317PDDEC256
7	Joint de la jauge d'eau	0317PDPC489
8	Robinet	0317PDPC4810
9	Joint du robinet	0317PDPC4811
10	Ecrou du robinet	0317PDPC4812
11	Fusible de sécurité	0317PDDEC1011
13	Thermostat de sécuité	0317PDDEC6813
14	Tige	0317PDDEC3014
16	Bouton de réglage de température	0317PDDEC6816
17	Interrupteur	0317PDDEC6817
18	Témoin lumineux rouge "de chauffe"	0317PDDEC6818
19	Témoin lumineux vert "de maintien de température"	0317PDDEC6819
20	Thermostat de régulation	0317PDDEC6820
21	Socle	0317PDDEC2021
22	Cordon d'alimentation	0317PDPC4822