casselin	Distributeur de lait chaud en porcelaine 4L	Version : CDLPC40317
	Référence : CDLPC4	

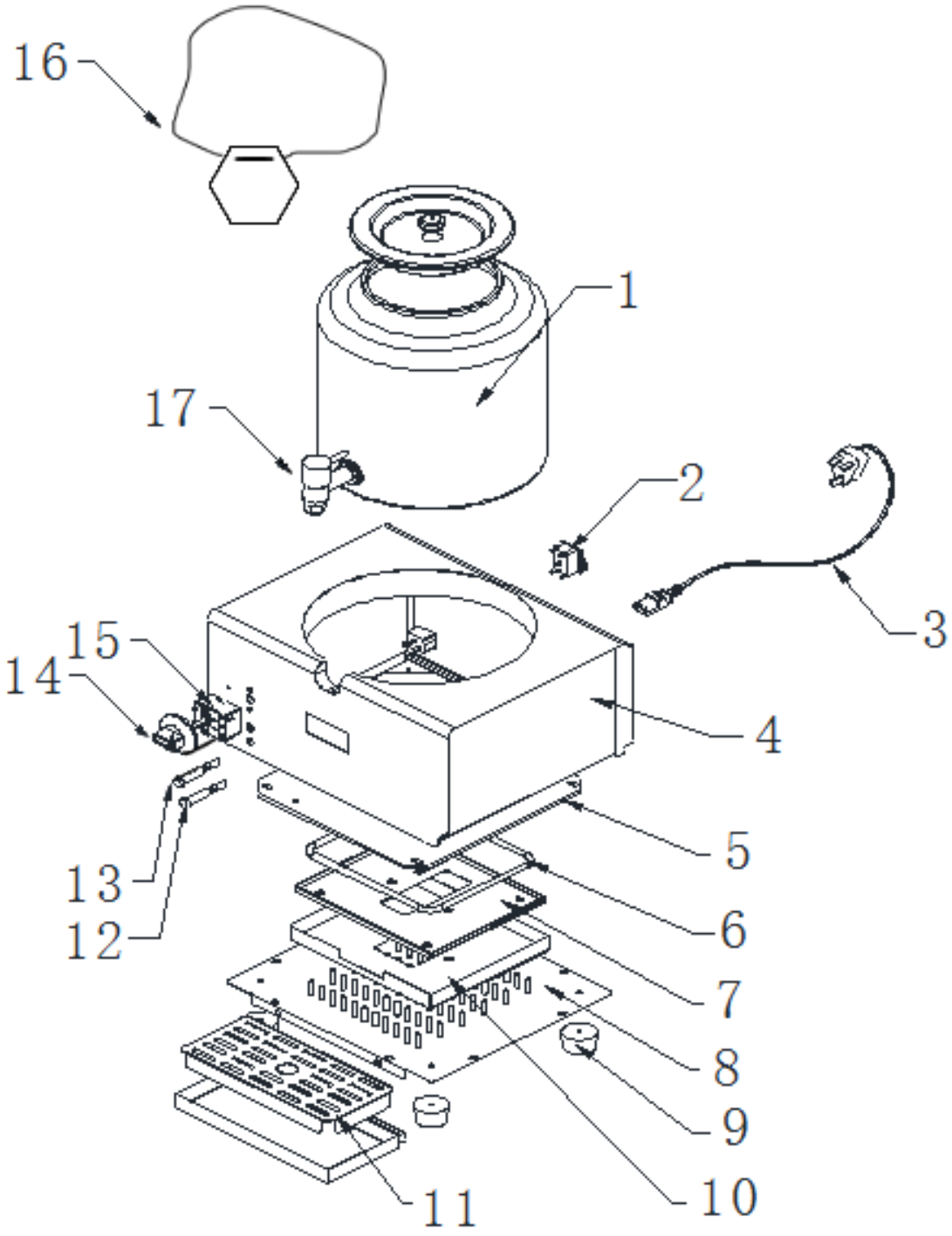

casselin	DISTRIBUTEUR DE LAIT Référence : CDLPC4	Version : CDLPC40317

N° pièce	Description pièce	Référence
1	Cuve	0317PDCDLPC41
2	Thermostat de sécurité	0317PDCDLPC42
3	Cable électrique	0317PDCDLPC43
4	Base	0317PDCDLPC44
5	Plaque supérieur de la résistance	0317PDCDLPC45
6	Résistance	0317PDCDLPC46
7	Plaque de fixation	0317PDCDLPC47
8	Plaque inférieur	0317PDCDLPC48
9	Pied	0317PDCDLPC49
10	Plaque isolante	0317PDCDLPC410
11	Bac égouttoir	0317PDCDLPC411
12	Voyant lumineux rouge	0317PDCDLPC412
13	Voyant lumineux vert	0317PDCDLPC413
14	Bouton thermostat	0317PDCDLPC414
15	Thermostat de régulation	0317PDCDLPC415
16	Médaillon d'affichage	0317PDCDLPC416
17	Robinet complet	0317PDCDLPC417