casselin	Friteuse à beignets 16L	Version : CFB160317
	Référence : CFB16	

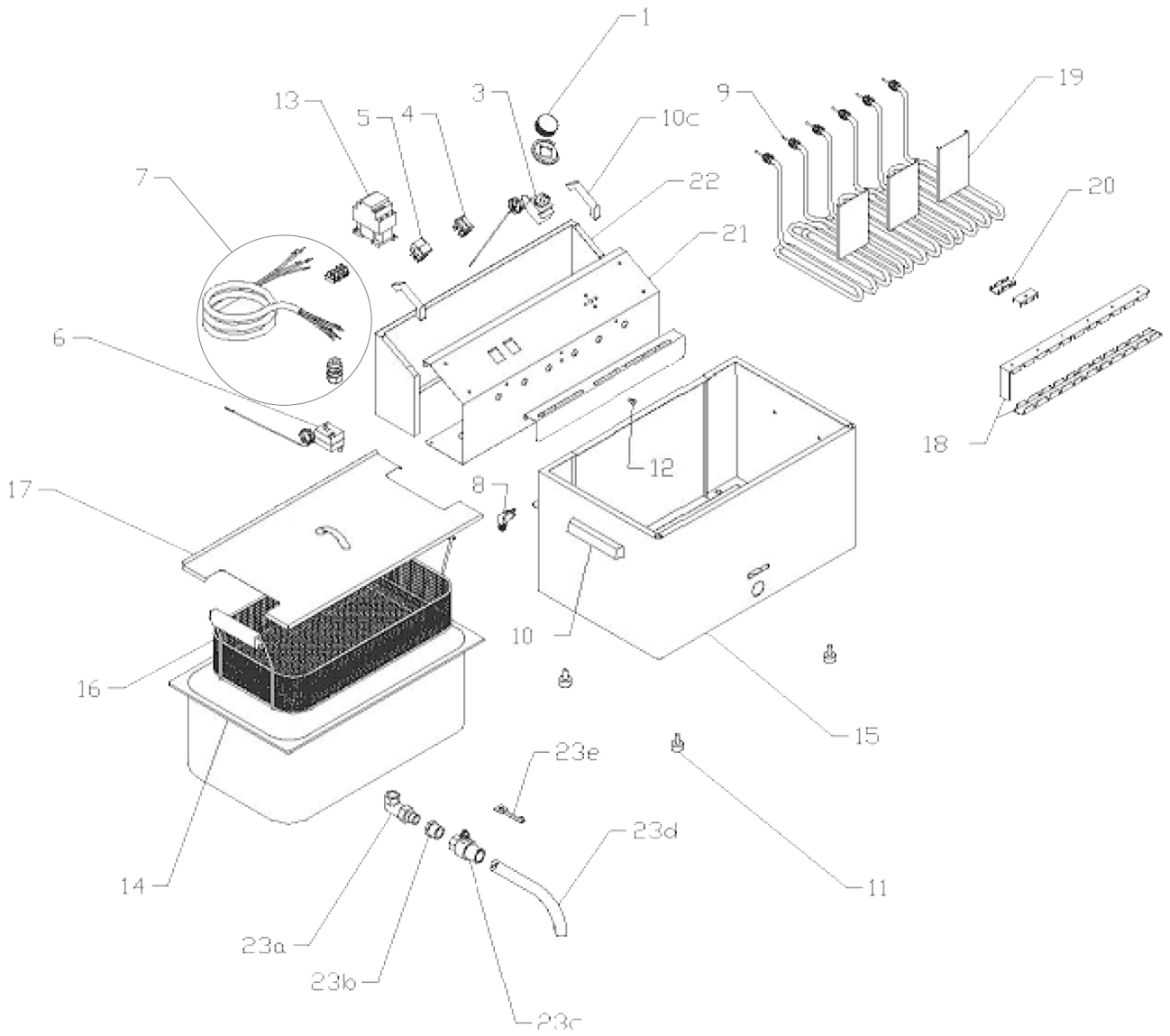

casselin	Friteuse à beignet Référence : CFB16	Version : CFB160317

N° pièce	Description pièce	Référence
1	Bouton thermostat	0317FB161
3	Thermostat de régulation	0317FP1326
4	Voyant lumineux	0317FP1329
5	Interrupteur	0317FP1328
6	Thermostat de sécurité	0317FP13223
7	Cordon d'alimentation	0317FB167
8	Contacteur de présence cuve	0317FP1323
9	Résistance	0317FB169
10	Poignée cuve	0317FB1610
11	Pied	0317FB1611
13	Contacteur	0317FB1613
14	Cuve	0317FB1614
15	Support cuve	0317FB1615
16	Panier	0317FB1616
17	Couvercle	0317FB1617
18	Plaque maintein de résistance	0317FB1618
19	Grille de protection résistance	0317FB1619
20	Fixation des sondes	0317FB1620
21	Plastron	0317FB1621
22	Plaque arrière	0317FB1622
23	Vanne de vidange	0317FB1623