casselin	**Friteuse électrique sur pieds 13L**	**Version : CFP130317**
	Référence : CFP13	

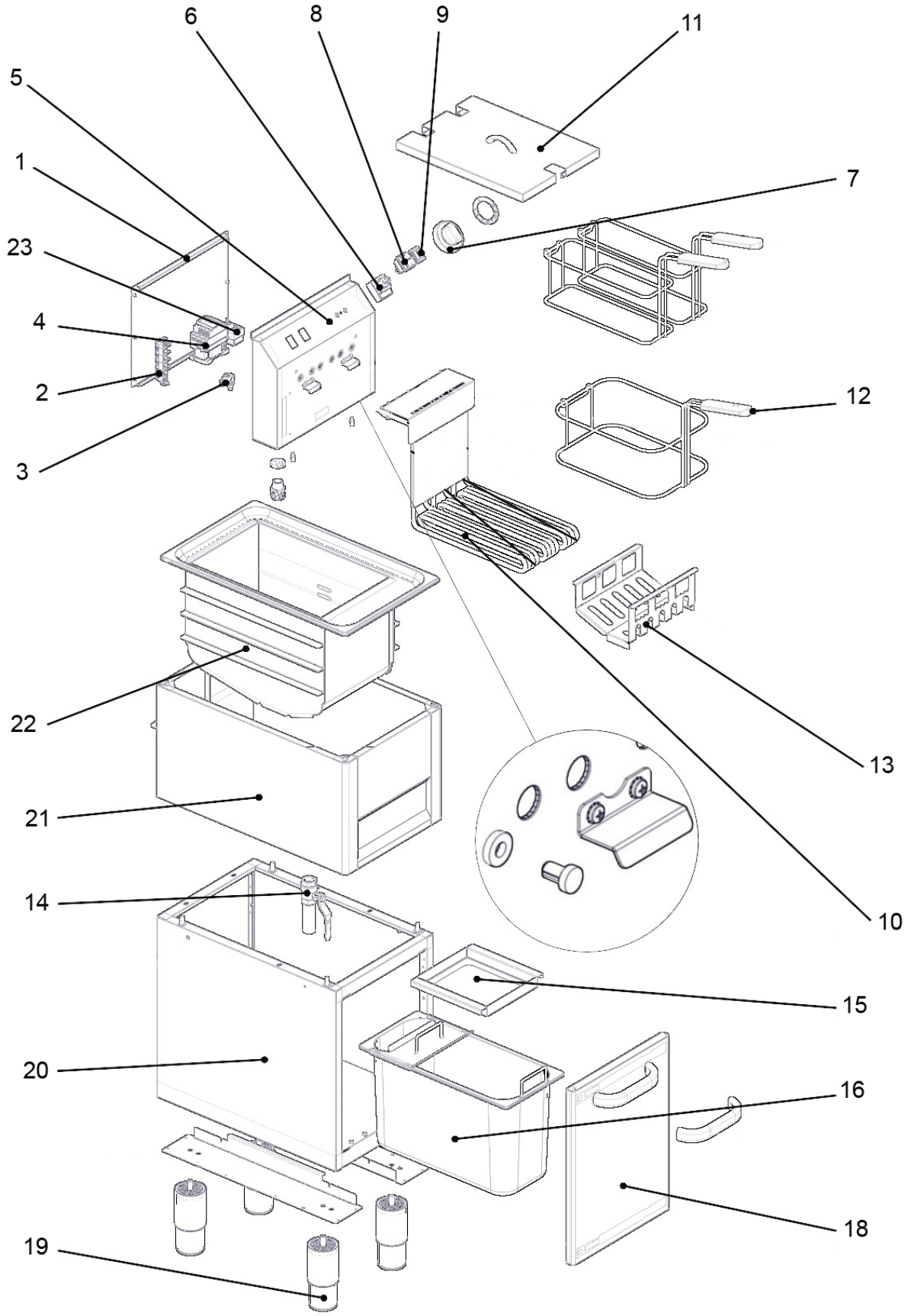

	Friteuse	Version : CFP130317
	Référence : CFP13	

N° pièce	Description pièce	Référence
1	Plaque arrière	0317FP1321
2	Bornier de raccordement	0317FP1322
3	Contacteur de présence cuve	0317FP1323
4	Contacteur électrique	0317FP1324
5	Box électrique	0317FP1325
6	Thermostat de régulation	0317FP1326
7	Bouton thermostat	0317FP1327
8	Interrupteur	0317FP1328
9	Voyant lumineux	0317FP1329
10	Résistance	0317FP13210
11	Couvercle	0317FP13211
12	Panier	CPFP13
13	Grille de protection	0317FP13213
14	Vanne de vidange	0317FP13214
15	Plaque inférieure	0317FP13215
16	Cuve inférieure	0317FP13216
18	Porte	0317FP13218
19	Pied	0317FP13219
20	Plaque latérale	0317FP1320
21	Support cuve	0317FP1321
22	Cuve	0317FP13222
23	Thermostat de sécurité	0317FP13223
	Box électrique complète	0317FP13224