casselin	Emballeuse sous vide 45A	Version : CMSV45A0317
	Référence : CMSV45A	

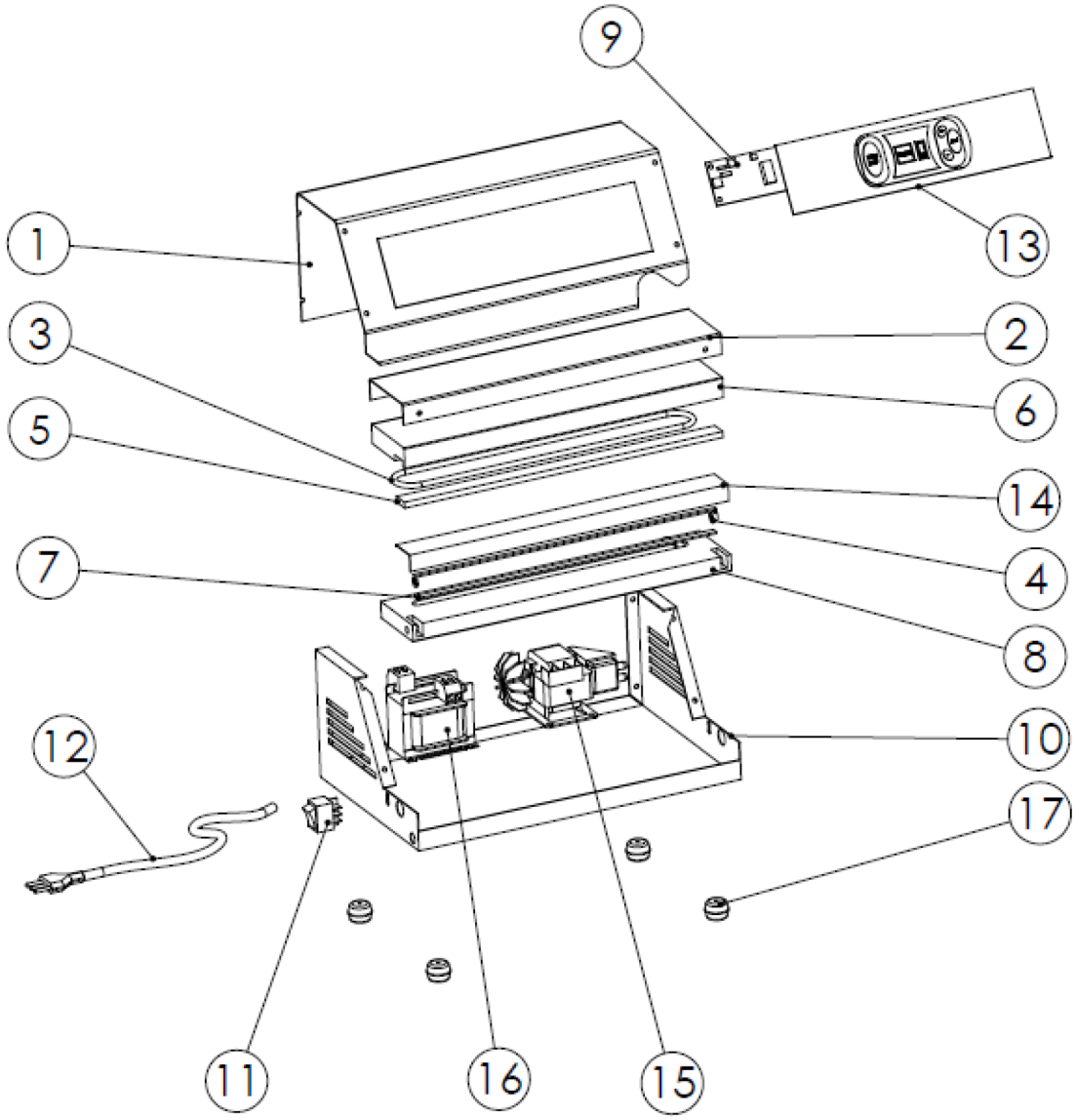

casselin	Emballeuse sous vide Référence : CMSV45A	Version : CMSV45A0317

N° pièce	Description pièce	Référence
1	Capot	0317MSV451
2	Plaque inox supérieure	0317MSV452
3	Joint silicone	0317MSV453
4	Résistance	0317MSV454
5	Silicone contrebarre	0317MSV455
6	Plaque supérieure	0317MSV456
7	Silicone de résistance	0317MSV457
8	Plaque inférieure	0317MSV458
9	Carte électronique	0317MSV359
10	Bâti inférieur	0317MSV4510
11	Interrupteur	0317MSV3511
12	Câble d'alimentation	0317MSV3512
13	Plastron	0317MSV3513
14	Téflon	0317MSV4514
15	Pompe de vide	0317MSV3515
16	Tranformateur	0317MSV3516
17	Pied	0317MSV3517