casselin	Plaque à induction 350K1	Version : CPAI350K10317
	Référence : CPAI350K1	

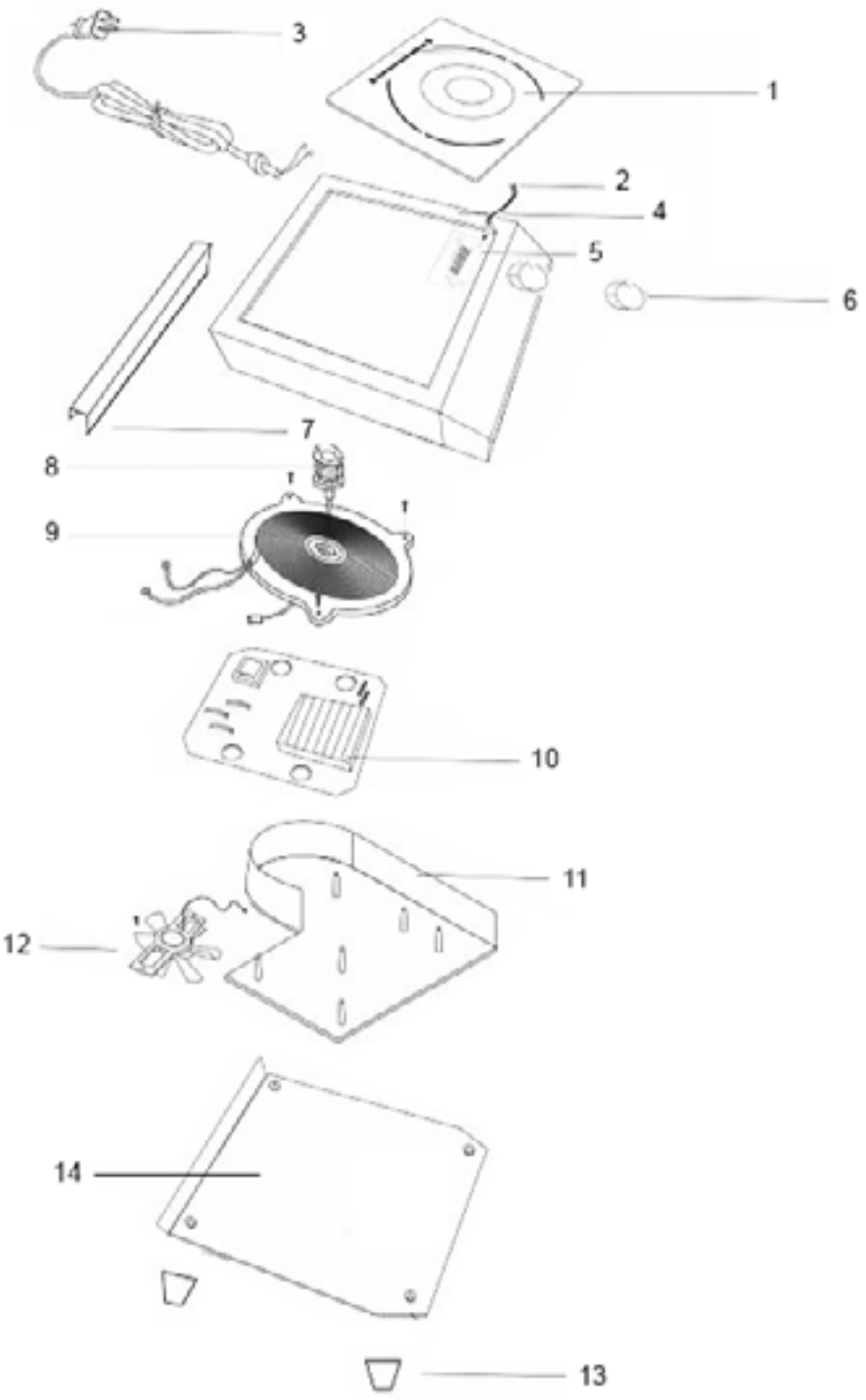

casselin	Plaque à induction Référence : CPAI350K1	Version : CPAI350K10317

N° pièce	Description pièce	Référence
1	Plaque	0317CPAI350K11
2	Carte électronique du bouton	0317CPAI350K12
3	Cable d'alimentation	0317CPAI350K13
4	Base	0317CPAI350K14
5	Carte électronique	0317CPAI350K15
6	Bouton de réglage	0317CPAI350K16
7	Plaque arrière	0317CPAI350K17
8	Ressort	0317CPAI350K18
9	Résistance	0317CPAI350K19
10	Carte principale	0317CPAI350K110
11	Plaque isolante	0317CPAI350K111
12	Ventilateur	0317CPAI350K112
13	Pied	0317CPAI350K113
14	Plaque inférieure	0317CPAI350K114