casselin	Percolateur	Version : CPC100S0319
	Référence : CPC100S	

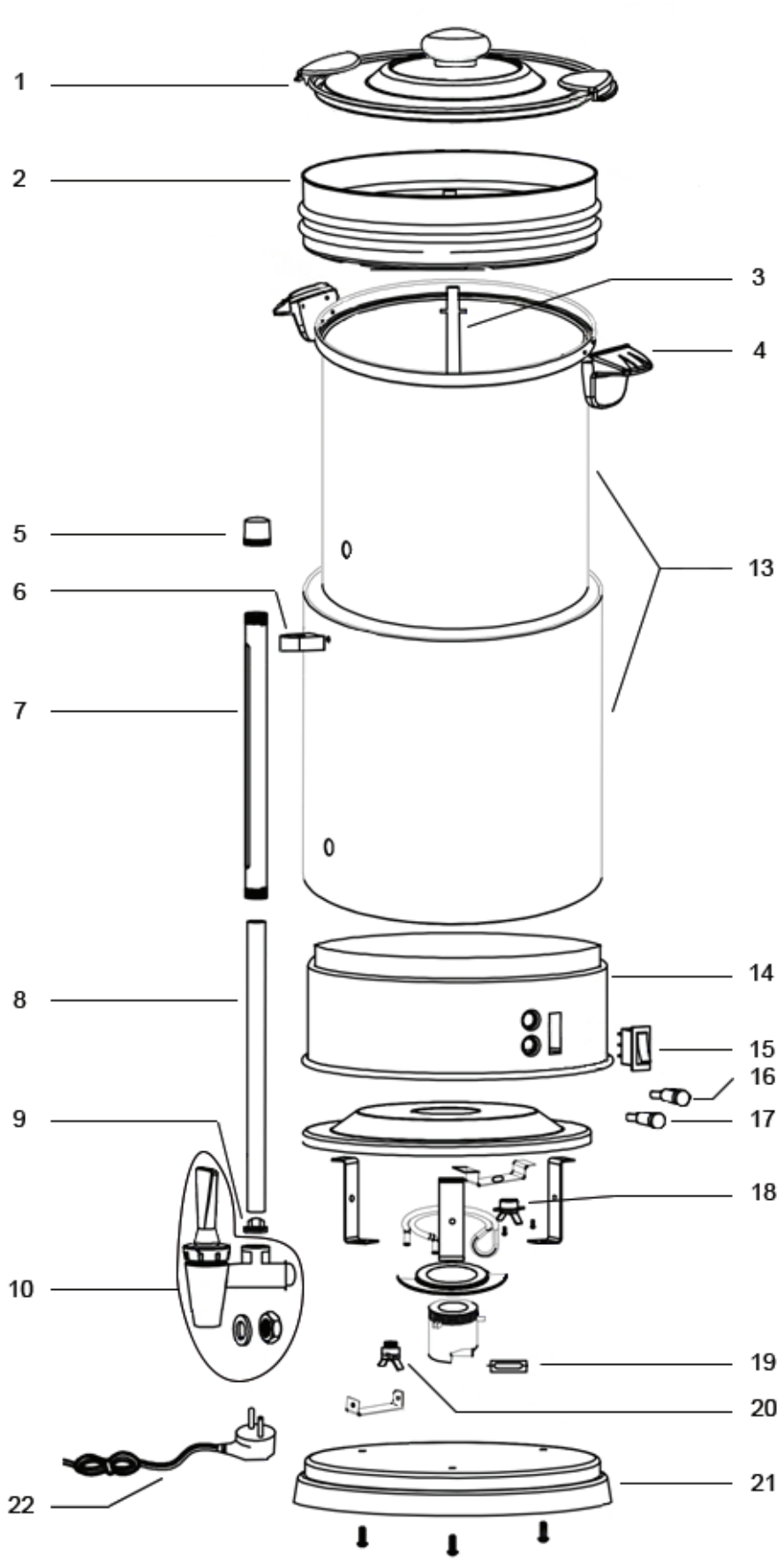

3a

Ancienne tube

3b

Nouvelle tube

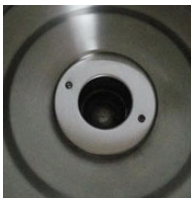

Ancien fond

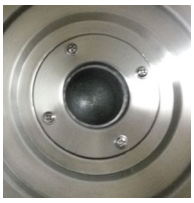

Nouveau fond

	Percolateur	Version : CPC100S0319
	Référence : CPC100S	

N° pièce	Description pièce	Référence
1	Couvercle	0317PDPC1001
2	Filtre permanent	0317PDPC1002
3a	Tube de percolation - ancien	0317PDPC603
3b	Tube de percolation - nouveau	0818PDPC603
4	Kit poignées	0317PDPC484
5	Bouchon jauge d'eau	0317PDPC485
6	Fixation jauge d'eau	0317PDPC486
7	Capot de la jauge d'eau	0317PDPC1007
8	Jauge à eau	0317PDPC1008
9	Joint jauge d'eau	0317PDPC489
10	Robinet	0317PDPC4810
15	Interrupteur	0317PDPC4815
16	Voyant rouge	0317PDPC4816
17	Voyant vert	0317PDPC4817
18	Thermostat de régulation	0317PDPC4818
19	Fusible de sécurité	0317PDPC4819
20	Thermostat de sécurité	0317PDPC4820
21	Socle	0317PDPC10021
22	Cordon d'alimentation	0317PDPC4822
23	Repose tasse	CRT