casselin	Percolateur	Version : CPC60S0319
	Référence : CPC60S	

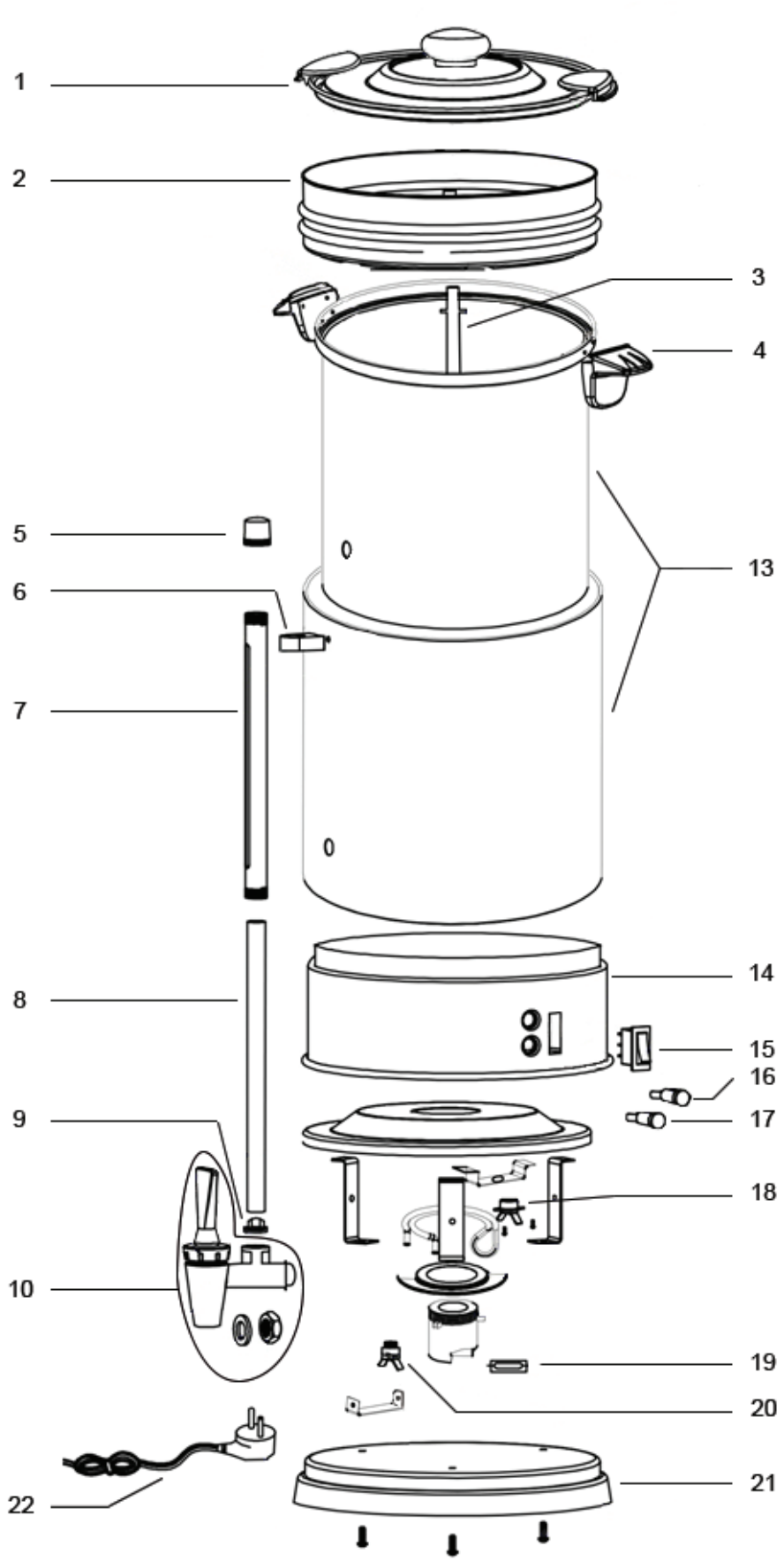

Ancienne tube

Nouvelle tube

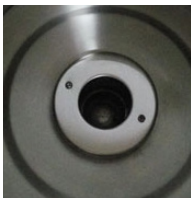

Ancien fond

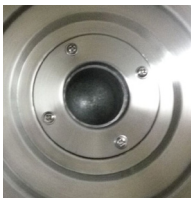

Nouveau fond

casselin	Percolateur Référence : CPC60S	Version : CPC60S0319

N° pièce	Description pièce	Référence
1	Couvercle complet	0317PDPC481
2	Filtre permanent	0317PDPC482
3a	Tube de percolation - ancien	0317PDPC603
3b	Tube de percolation - nouveau	0818PDPC603
4	Kit poignées	0317PDPC484
5	Bouchon jauge d'eau	0317PDPC485
6	Fixation jauge d'eau	0317PDPC486
7	Capot de la jauge d'eau	0317PDPC607
8	Jauge à eau	0317PDPC608
9	Joint jauge d'eau	0317PDPC489
10	Robinet	0317PDPC4810
15	Interrupteur	0317PDPC4815
16	Voyant rouge	0317PDPC4816
17	Voyant vert	0317PDPC4817
18	Thermostat de régulation	0317PDPC4818
19	Fusible de sécurité	0317PDPC4819
20	Thermostat de sécurité	0317PDPC4820
21	Socle	0317PDPC4821
22	Cordon d'alimentation	0317PDPC4822
23	Repose tasse	CRT